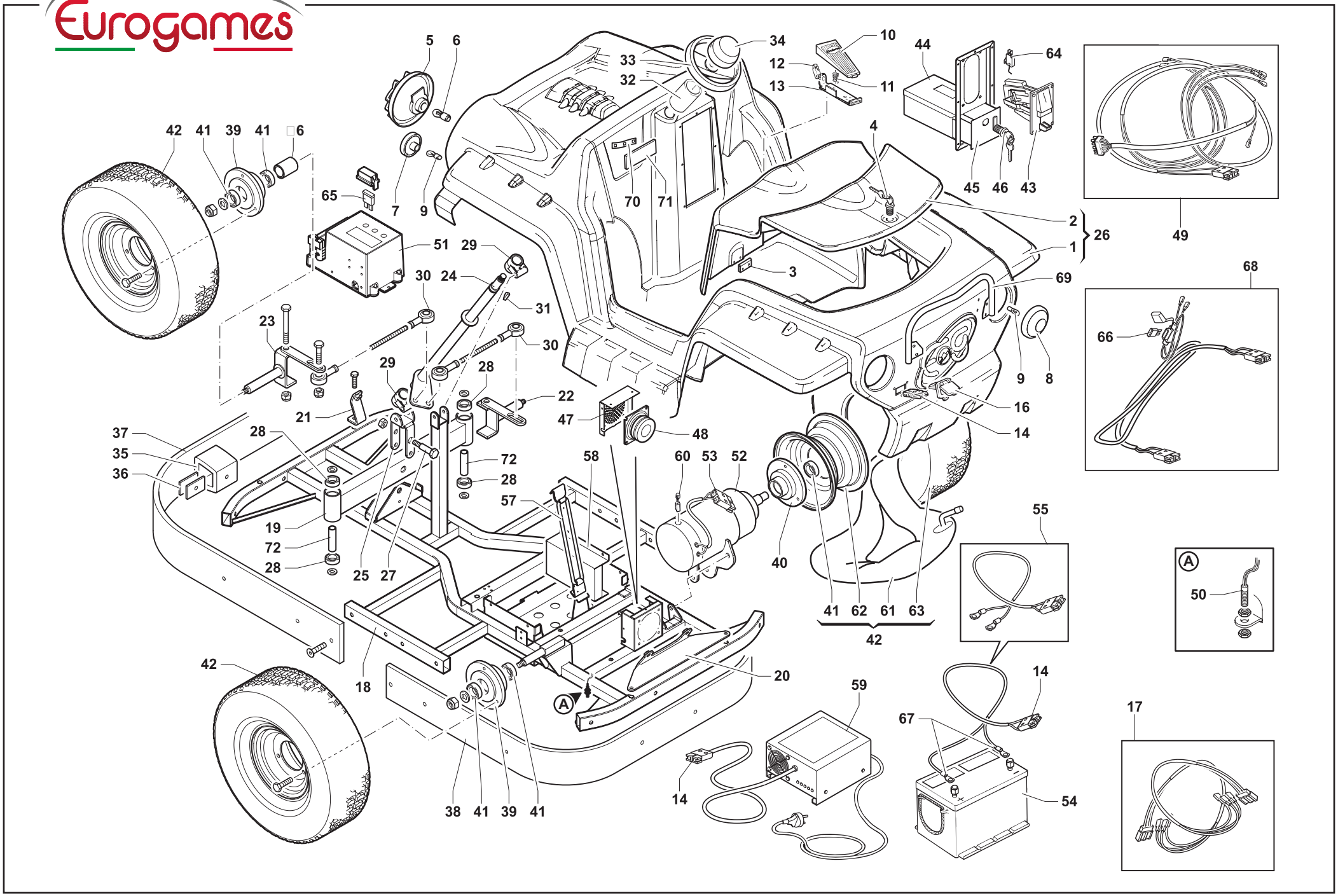
5
6
33
32
34
10
12
13
11
44
64
42
41
39
41
6
4
45
46
43
65
7
9
70
71
2
26
1
49
51
29
30
24
3
69
68
31
23
30
66
29
28
9
8
22
21
16
47
48
14
37
28
35
36
72
58
60
53
52
28
57
19
55
72
28
25
27
40
A
50
41
62
61
63
42
42
18
20
A
59
14
17
67
14
54
38
41
39
41

Rif.	Codice	Descrizione	Description
001	SS1-1689	Scocca base off road	Off road body
002	SS0-1690	Scocca sedile	Off road seat
003	T-C001725	Cerniera inox 30 x 85 x1,5	30x85x1,5 stainless hinge
004	T-C000608	Serratura 45050	45050 lock
005	6618	Fanale f55/10	F55/10 headlight
006	0525	Lampada led 12V a vite	Screw 12V led light bulb
007	0341A	Portalampada d.50 inox s/l arancione	Stanil. steel d.50 lampholder without orange bulb
008	T-C001298R	Portalampada d.65 inox s/l rosso	Inox lampsocket w/out red bulb
009	0522	Lampada led 12V tutto vetro	12V led glass light bulb
010	0143	Pedale in plastica	Plastic pedal
011	3146	Molla pedalino	Pedal spring
012	0153	Micro pedale a lamella	Plastic pedal micro switch
013	0151	Staffa pedale in plastica	Plastic pedal bracket
014	0168	Spina/presa caricabatteria grigia	Grey battery charger plug/socket
016	0205	Supporto blu presa 12V caricabatt. spina grigia	Blue supp. for 12V batt. charger socket
017	M-CE001741	Cavo off road	Off road body wiring
018	M-STS001676	Telaio 4 ruote grande	4 wheels frame
019	M-STS001675	Asse sterzo telaio 4 ruote grande	Steering shaft
020	M-STS001677	Cerniera post. Scocca off road	Off road back hinge
021	M-STS001679	Fissaggio scocca anteriore off road	Off road front body attachment
022	M-STS001680	Mozzo ruota dx telaio 4ruote grande	Right wheel hub
023	M-STS001683	Mozzo ruota sx telaio 4ruote grande	Left wheel hub
024	M-STS001686	Albero sterzo telaio 4 ruote grande	Engine steering-wheel shaft
025	M-L001687	Staffa albero sterzo t.4 Ruote grande	Steering shaft bracket
027	M-LT001693	Perno fissaggio sterzo	Steering shaft fixing stud
028	0302	Cuscinetto 30x10x9	30x10x9 bearing
029	6824	Supporto volante in plastica	Plastic steering-wheel support
030	6405	Terminali sicak 10	Sicak terminals 10
031	MA0-5146	Chiavetta 4x4x20	4x4x20mm key
032	MA0-5188	Distanziale sterzo	Steering-wheel bushing
033	M-C001724	Volante	Steering-wheel for mini go-kart
034	3128	Paradenti	Mouthguard
035	0246	Supp. da 6cm in gomma per fascione	6cm rubber support for protection
036	0245	Piastrina per supp.In gomma	Rubber support fixing bracket
037	MC0-4262	Fascione anteriore	Plastic prot. Band
038	MC0-4261	Fascione posteriore	Plastic prot. Band
039	6772	Mozzo ruota 15x6.00-6	15X6.00-6 left hub
040	M-LT000569	Mozzo ruota 15x6.00-6 Lato motore	Motorized wheel hub
041	0159	Cuscinetto 35x17x10	35x17x10 bearing
042	M-C000607	Ruota compl.15X6.00-6 Per motoruota	Compl. wheel 15x6.00-6 for driving wheel motor
043	GETT	Gettoniera M48	M48 coin mechanism
044	0306	Sportello gettoniera per M48	M48 coin mechanism door
045	0307	Cassetta gettoni per sport.Gett.M48	Coin bor for M48 coin mechanism door
046	0155	Serratura 060	060 lock
047	T-L000196	Coperchio altoparlante	Loudspeaker cover
048	0100	Altoparlante	Loudspeaker
049	M-CE001740	Cavo telaio off road	Off road frame wiring
050	T-C001168	Sensore reed	Reed sensor

Rif.	Codice	Descrizione	Description
051	EX1-5007	Timer digitale eg15 12V 1 motore	12V digital control box
052	M-CE000575	Motoruota 12V	12V motorized wheel
053	0275	Spina/presa blu motore	Blue plug/socket for engine
054	0617	Batteria agm ermetica 12V 80A	12V 80A hermetic battery
054	0618	Batteria agm ermetica 12V 120A	12V 120A hermetic battery
055	0298	Cavi batteria d.10 X batt.Ermetica	D.10 cables for hermetic battery
056	MT0-2408	Boccola distanziale ruota	Wheel spacer bushing
057	T-STA001479	Elastico batteria cm25 con ganci	Rubber band for battery
058	M-L000243	Lamiera distanziale batteria	Battery spacer sheet
059	PA1-4060	Caricabatterie 12V	Battery charger 12V
060	3170	Spazzola motore mini cars	Mini car engine brush
061	0621	Camera d'aria 15x6.00.6	15X6.00.6 Inner tube
062	M-C000606	Cerchio posteriore euroquad /2008	15x6.00.6 Rear rim
063	0624	Pneumatico post.15X6.00.6	15X6.00.6 Rear tyre
064	EI0-2750	Microswitch gettoniera	coin mechanism microswitch
065	0291	Fusibile maxi 80A x digitale	80A maxi fuse for control box
066	0293	Fusibile 20A	20A fuse
067	0553	Capicorda a occhiello	Cable terminals for hermertic battery
068	M-CE001501	Cavo alimentazione euroquad	Euroquad power wiring
069	ST0-4018V	Maniglia posteriore	Body handle
070	T-C000804	Striscia led 12V da cm5 bianco	12V cm5 White led strip
071	MC0-3766	Pannello in plex trasparente	Pannello in plex
072	MB0-2399	Distanziale asse sterzo	Steering-wheel axis spacer