MINI GO-KART DOUBLE Cod. PC4-C301

2017 - Ed. 1

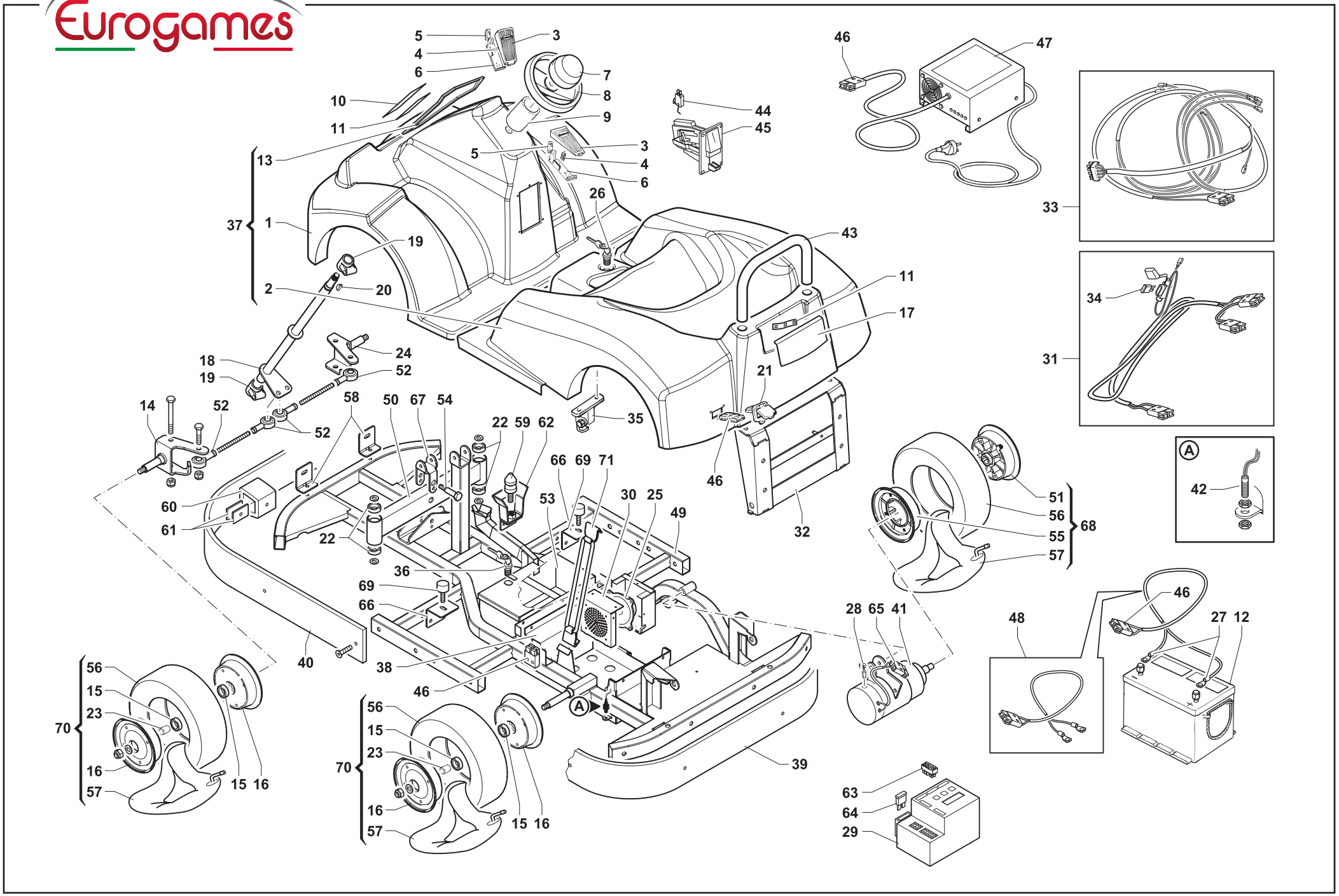

Rif.	Codice	Descrizione	Description
001	SS1-3808	Scocca anteriore mini go-kart	Mini go-kart front body
002	SS1-3807	Scocca posteriore mini go-kart	Mini go-kart rear body
003	0143	Pedale in plastica	Plastic pedal
004	3146	Molla pedalino	Pedal spring
005	0153	Micro pedale a lamella	Plastic pedal micro switch
006	0151	Staffa pedale in plastica	Plastic pedal bracket
007	3128	Paradenti	Mouthguard
008	M-C001724	Volante	Steering-wheel for mini go-kart
009	6837	Boccola sterzo	Go-kart steering-wheel bushing
010	MC0-3407	Policarbonato frontale	Mini go kart polycarbonate front
011	EL0-4499	Striscia led 12V da 10cm bianco	12V led stripe 10cm. White
012	0617	Batteria AGM ermetica 12V 80 Ah	12V 80 Ah hermetic battery
012	0618	Batteria AGM ermetica 12v 120 Ah	12V 120 Ah hermetic battery
013	SS1-3597	Scocca musetto	Body musetto
014	G-STS001803	Braccetto sx ruota	Left steering-wheel arm
015	0159	Cuscinetto 35x17x10	35X17x10 bearing
016	T-LS000901	Semicerchio ruota 5p	5P. Wheel rim
017	MC0-5799	Fanale posteriore	Left rearlight
018	M-STS001821Z	Albero sterzo telaio	Steering shaft frame
019	6824	Supporto volante in plastica	Plastic steering-wheel support
020	0148	Chiavetta mezzaluna 4x18	Small key 4x18
021	0205	Supporto blu presa 12v caricabatt. spina grigia	Blue supp.For 12v batt. charger socket
022	0302	Cuscinetto 30x10x9	30X10x9 bearing
023	T-T001997	Distanziale mozzo	Hub spacer
024	G-STS001802	Braccetto dx ruota	Right steering-wheel arm
025	0100	Altoparlante	Loudspeaker
026	T-C000608	Serratura 45050	45050 Lock
027	0553	Capicorda a occhiello	Cable terminals for hermertic battery
028	3170	Spazzola motore mini cars	Mini car engine brush
029	EX1-5007	Timer digitale EG15 12V 1 motore	12V. Digital control box
030	T-L000196	Coperchio altoparlante	Loudspeaker cover
031	EC0-3405	Cavo alimentazione	Power cable
032	ST0-4382Z	Carter scocca posteriore	Rear body fixing metal sheet
033	EC0-4856	Cavo telaio mini go-kart	Mini go-kart frame cable
034	0293	Fusibile 20A	20A Fuse
035	SM0-4522	Blocchetto chiusura completo	Body locking kit
036	0155	Serratura 060	060 Lock
037	SS1-3787	Scocca completa	Mini go-kart complete body
038	M-L000243	Lamiera distanziale batteria	Battery spacer sheet
039	MC0-4266	Fascione posteriore	Rear plastic prot. Band
040	MC0-4265	Fascione anteriore	Front plastic prot. Band
041	M-CE000575	Motoruota 12V	12V motorized wheel
042	T-C001168	Sensore reed	Reed sensor
043	SM0-4397V	Maniglia posteriore	Body handle
044	EI0-2750	Microswitch	Coin mechanism microswitch
045	GETT	Gettoniera M48	M48 coin mechanism
046	0168	Spina/presa caricabatteria grigia	Grey battery charger plug/socket
047	PA1-4060	Caricabatterie 12V	Battery charger 12V

Rif.	Codice	Descrizione	Description
048	0298	Cavi batteria D.10 X batt. ermetica	D.10 Cables for hermetic battery
049	ST0-3554V	Telaio	Frame
050	T-STS001815Z	Asse sterzo telaio	Asse steering gear frame
051	T-CE000565	Semicerchio motoruota con boccola 5P	5P. Motorized wheel rim with bush
052	6405	Terminali sicak 10	Sicak terminals 10
053	SM0-3080	Cassetta gettoni	Coin box
054	M-LT001693	Perno fissaggio sterzo	Steering shaft fixing stud
055	T-CE000566	Semicerchio motoruota s/boccola 5p.	5P. Motorized wheel rim without bushing
056	3154	Pneumatico 4.10/3.50-5	4.10/3.50-5 Tyre
057	3111	Camera d'aria 4.10/3.50-5	4.10/3.50-5 Inner tube
058	ML0-3265Z	Lamiera telaio anteriore scocca	Sheet metal frame the front
059	6212	Perno a punta chiusura scocca	Body locking pointed pin
060	0246	Supp. da 6cm in gomma per fascione	6cm rubber support for protection
061	0245	Piastrina per supp.In gomma	Rubber support fixing bracket
062	ML0-4104Z	Riscontro serratura	Lock striker
063	0064	Connettore metlock 15 vie maschio	15 Pin male connector
064	0291	Fusibile maxi 80A x digitale	80A maxi fuse for control box
065	0275	Spina/presa blu motore	Blue plug/socket for engine
066	ML0-3266Z	Lamiera telaio scocca anteriore	Sheet metal frame body the front
067	M-L001824	Staffa albero sterzo	Steering wheel gear shaft bracket
068	M-STA001558	Ruota compl. 410.350.5 lato motoruota	Complete wheel 4.10/3.50-5 Motor.
069	0197	Antivibrante 30xh20	30Xh20 anti vibrating
070	6842	Ruota completa 410.350.5	Complete wheel 410.350.5
071	T-STA001479	Elastico batteria cm 25 con ganci	Rubber band for battery

2017 - Ed. 1