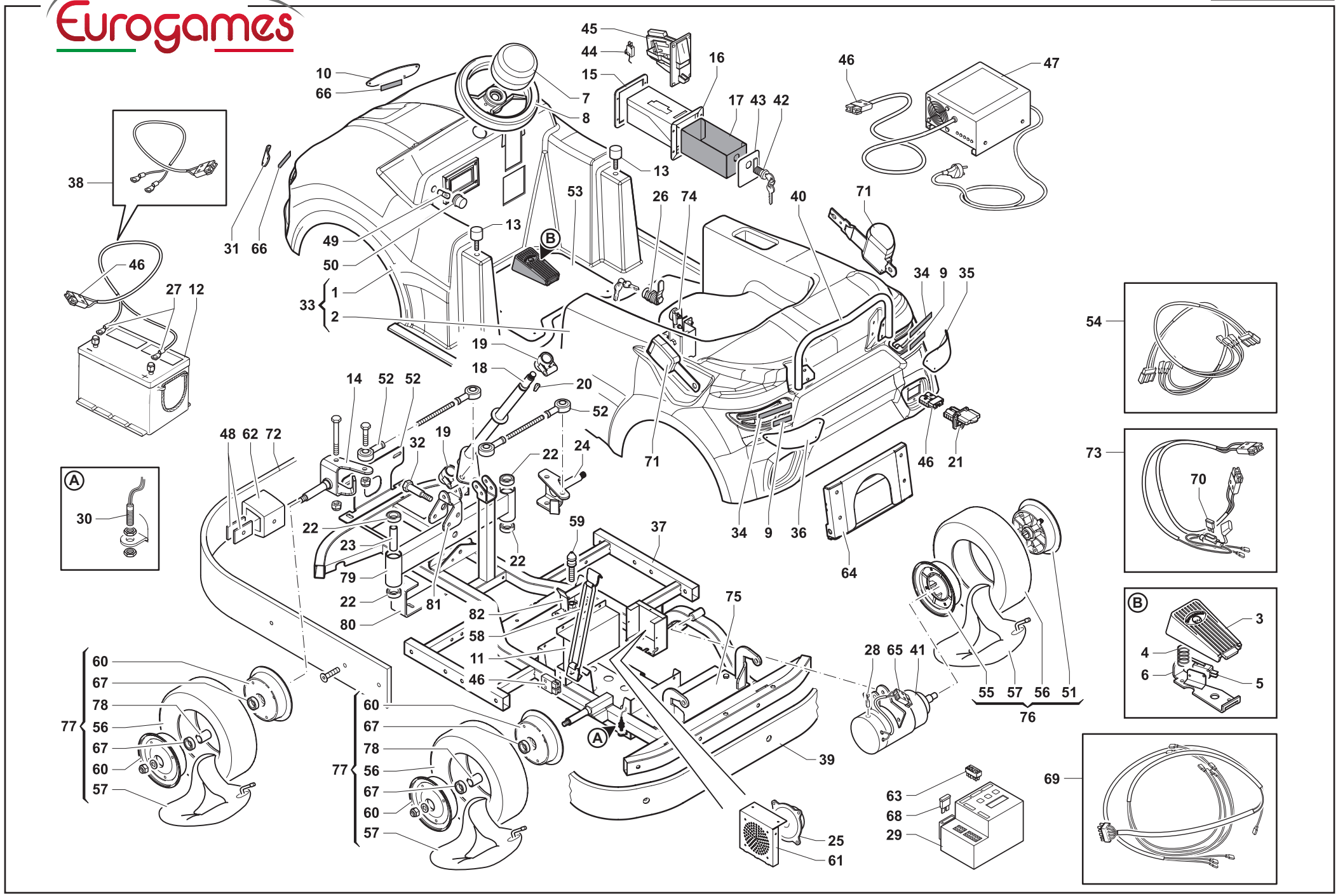
Eurogames
10
66
7
8
45
44
15
16
17 43 42
46
47
38
13
53
26 74
40
71
31 66
49
50
33 1
2
B
34 9 35
46
27 12
19
18
20
52
14 52 52
48 62 72
32
19
22
24
71
46 21
54
73
70
A
30
22
23
79
22
80
81
22
59
37
34 9 36
64
75
82
58
11
46
28 65 41
55 57 56 51
76
B
3
4
6
5
60
67
78
77 56
67
60
57
60
67
78
77 56
67
60
57
A
39
25
61
63
68
29
69

2019 - Ed. 2

Rif.	Codice	Descrizione	Description
001	SS1-6113	Scocca anteriore capri	Capri front body shell
002	SS1-6114	Scocca posteriore capri	Capri rear body shell
003	0143	Pedale in plastica	Plastic pedal
004	3146	Molla pedalino	Pedal spring
005	0153	Micro pedale a lamella	Plastic pedal micro switch
006	0151	Staffa pedale in plastica	Plastic pedal bracket
007	3128	Paradenti	Mouthguard
008	M-C001724	Volante	Steering-wheel for mini go-kart
009	EL0-6290	Striscia led 12V da 10cm rossa	Led strip 12V 10cm RED
010	MC0-6223	Fanale anteriore dx	Right headlight
011	M-L000243	Lamiera distanziale batteria	Battery spacer sheet
012	0617	Batteria agm ermetica 12V 80 Ah	12V 80 Ah hermetic battery
012	0618	Batteria agm ermetica 12V 120Ah	12V 120Ah hermetic battery
013	0197	Antivibrante 30xh20	30Xh20 anti vibrating
014	ST0-4887Z	Braccetto sx ruota	Left steering-wheel arm
015	ML0-4024Z	Corona fissaggio cassetta gettoni	Fixing ring for coin box
016	ST0-3984	Portacassetto gettoni	Coin box holder
017	ML0-3982	Cassetto gettoni	Coin box
018	ST0-4879Z	Piantone sterzo	Steering-wheel pipe
019	6824	Supporto volante in plastica	Plastic steering-wheel support
020	0148	Chiavetta mezzaluna 4x18	Small key 4x18
021	SM0-2532	Supporto blu presa 12V caricabatt.	Blue supp. for 12A batt.Charger socket
022	0302	Cuscinetto 30x10x9	30X10x9 bearing
023	MP0-4915Z	Distanziale cuscinetti	Bearings spacer
024	ST0-4884Z	Braccetto dx ruota	Right steering-wheel arm
025	0100	Altoparlante	Loudspeaker
026	T-C000608	Serratura 45050	45050 Lock
027	0553	Capicorda a occhiello	Cable terminals for hermertic battery
028	3170	Spazzola motore mini cars	Mini car engine brush
029	EX1-5007	Timer digitale eg15 12V 1 motore	12V. Digital control box
030	T-C001168	Sensore reed	Reed sensor
031	MC0-6253	Fanale anteriore sx	Left headlight
032	M-LT001693	Perno fissaggio sterzo	Steering shaft fixing stud
033	SS1-6289	Scocca completa	Complete body
034	T-C000804	Striscia led 12v da 5cmbianco	12V 5cm. White led strip
035	MC0-6222	Fanale posteriore dx	Right rear light
036	MC0-6221	Fanale posteriore sx	Left rear light
037	ST0-6218V	Telaio	Frame
038	0298	Cavi batteria d.10 x batt. ermetica	D.10 Cables for hermetic battery
039	MC0-4266	Fascione posteriore	Plastic prot. Band
040	M-STS000957	Maniglia scocca	Body shell handle
041	M-CE000575	Motoruota 12V	12V motorized wheel
042	0155	Serratura 060	060 Lock
043	ML0-3983	Frontalino cassetto	Coin box door
044	EI0-2750	Microswitch	Coin mechanism microswitch
045	GETT	Gettoniera m48	M48 coin mechanism
046	0168	Spina/presa caricabatteria grigia	Grey battery charger plug/socket
047	PA1-4060	Caricabatterie 12V	Battery charger cb350 hf 12V de

Rif.	Codice	Descrizione	Description
048	0245	Piastrina per supp.In gomma	Rubber support fixing bracket
049	0525	Lampada led 12V a vite	Screw 12V led light bulb
050	M-C001310	Spia rossa	Red indicating lamp
051	T-CE000565	Semicerchio motoruota con boccola 5p	5P. Motorized wheel rim with bush
052	6405	Snodo sferico d.10 Destroso	D.10 Sicak spherical articulated joint
053	ML0-6224	Pedana	Footboard
054	M-CE000884	Cablaggio luci anteriori	Front lighting wiring
055	T-CE000566	Semicerchio motoruota s/boccola 5p.	5P. Motorized wheel rim without bushing
056	3154	Pneumatico 4.10/3.50-5	4.10/3.50-5 Tyre
057	3111	Camera d'aria 4.10/3.50-5	4.10/3.50-5 Inner tube
058	T-STA001479	Elastico batteria cm25 con ganci	Complete rubber band for battery
059	6212	Perno a punta chiusura scocca	Body locking pointed pin
060	T-LS000901	Semicerchio ruota 5p	5P. Wheel rim
061	T-L000196	Coperchio altoparlante	Loudspeaker cover
062	0246	Supp.Da 6cm in gomma per fascione	6Cm rubber support for protection
063	0064	Connettore metlock 15 vie maschio	15 Pin male connector
064	ST0-5081Z	Staffa fissaggio scocca post.	Hinge body sheet metal
065	0275	Spina/presa blu motore	Blue plug/socket for engine
066	T-C000804	Striscia led 12v da 5cmbianco	12V 5cm. White led strip
067	0159	Cuscinetto 35x17x10	35X17x10 bearing
068	0291	Fusibile maxi 80amp x digitale	80 Amp maxi fuse for control box
069	EC0-4856	Cavo telaio	Frame cable
070	0293	Fusibile 20amp	20 Amp. Fuse
071	PA0-6053	Cintura di sicurezza micro + arrotolatore	Seat belt with roll up
072	MC0-4265	Fascione anteriore	Front plastic prot. Band
073	EC0-3405	Cavo alimentazione	Power cable
074	M-STA002169	Chiusura scocca completa	Complete body shell locking
075	ST0-6111V	Staffa fissaggio scocca posteriore	Hinge body sheet metal
076	M-STA001558	Ruota compl.410.350.5 Lato motoruota	Complete wheel 4.10/3.50-5 Motor.
077	6842	Ruota completa 410.350.5	Complete wheel 410.350.5
078	T-T001997	Distanziale mozzo	Hub spacer
079	ST0-4882Z	Basculante anteriore	Front tilting element
080	ML0-4878Z	Fissaggio scocca anteriore	Front body shell attachment
081	M-L001824	Staffa albero sterzo	Steering wheel gear shaft bracket
082	M-STS001861	Chiusura scocca	Body locking

2019 - Ed. 2

Seat belt with roll up