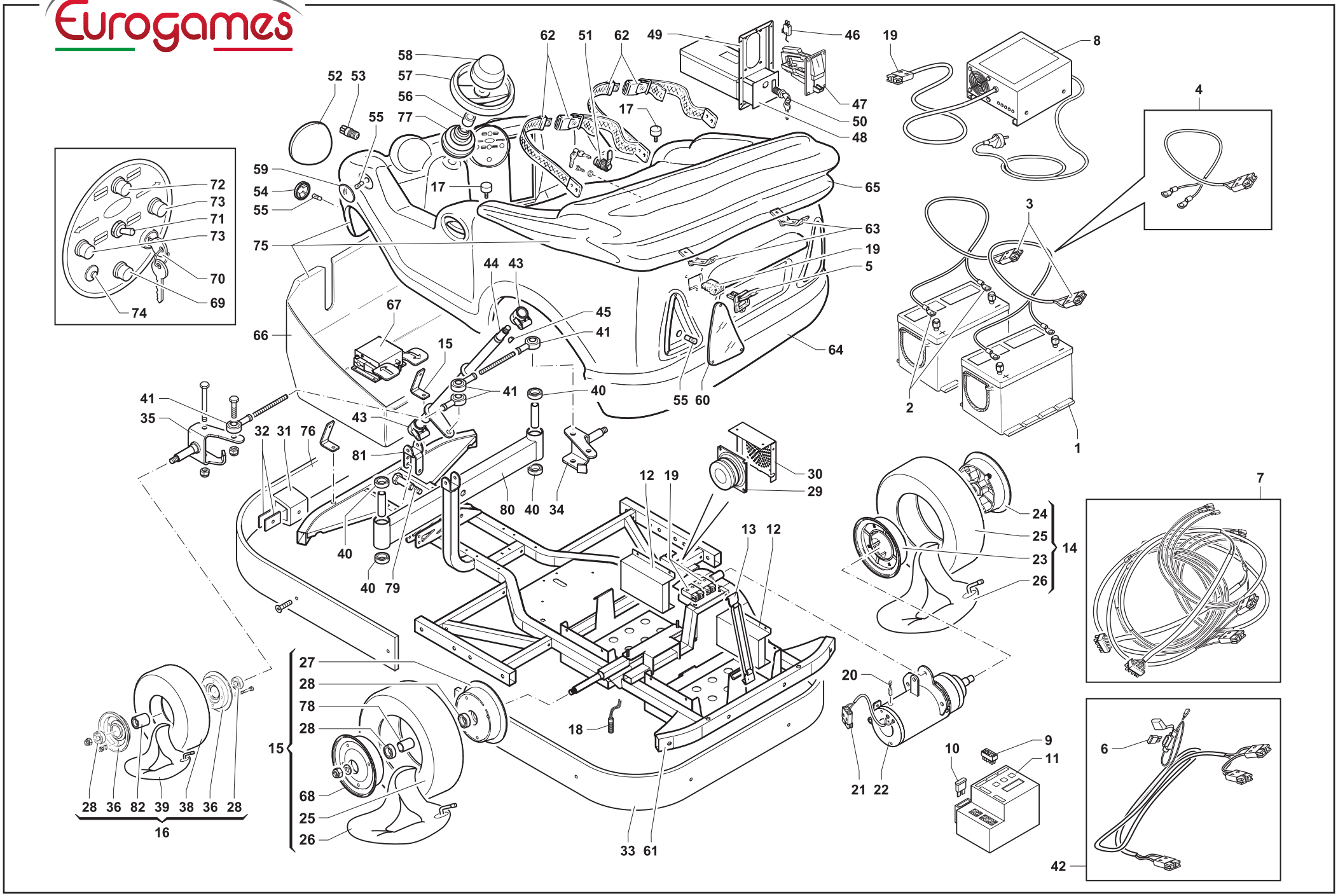
58
57
56
52 53
55
77
62
51
62
49
46
19
8
47
50
48
17
4
59
54
55
17
65
72
73
71
73
70
69
74
75
63
19
5
44 43
67
45
41
66
15
64
41
40
55 60
41
35
43
32 31 76
81
80 40 34
12 19
30
29
24
25
23
26
14
7
40
40 79
13 12
27
28
78
28
15
68
25
26
18
20
21 22
10
9
11
6
28 36 82 39 38 36 28
16
33 61
42
1
2
3

Rif.	Codice	Descrizione	Description
001	0618	Batteria agm ermetica 12V 120Ah	12V 120Ah hermetic battery
001	0617	Batteria agm ermetica 12V 80 Ah	12V 80 Ah hermetic battery
002	0553	Capicorda a occhiello	Cable terminals for hermertic battery
003	0168	Spina/presa caricabatteria grigia	Grey battery charger plug/socket
004	0298	Cavi batteria d.10 X batt. ermetica	D.10 Cables for hermetic battery
005	0206	Supporto rosso spina 24V caricabaterria	Red support for 24V battery charger plug
006	0293	Fusibile 20A	20A Fuse
007	EC0-2362	Cablaggio scocca cabrio driving school	Driving school eg case cable
008	PA1-4061	Caricabatterie 24V	Battery charger 24V
009	0064	Connettore metlock 15 vie maschio	15 Pin male connector
010	0291	Fusibile maxi 80A x digitale	80A maxi fuse for control box
011	EX1-5014	Timer digitale EG15 24V	24V digital control box
012	M-L000243	Lamiera distanziale batteria	Battery spacer sheet
013	T-STA001479	Elastico batteria cm25 con ganci	Complete rubber band for battery
014	6860	Ruota compl.Post.410.350.5 Kart lato motoruota	410.350.5 Wheel complete
015	6843	Ruota compl.Post.410.350.5 Kart sx	Wheel complete
016	6842	Ruota completa 410.350.5	Complete wheel 410.350.5
017	0197	Antivibrante 30xh20	30Xh20 anti vibrating
018	T-C001168	Sensore reed	Reed sensor
019	0179	Spina/presa caricab. rossa	Red battery charger plug/socket
020	3170	Spazzola motore mini cars	Mini car engine brush
021	0275	Spina/presa blu motore	Blue plug/socket for engine
022	EM0-2397	Motoruota 24V depotenziato con spina	24V driving wheel motor
023	T-CE000566	Semicerchio motoruota s/boccola 5p.	5P. Motorized wheel rim without bushing
024	T-CE000565	Semicerchio motoruota con boccola 5p	5P. Motorized wheel rim with bush
025	6816	Pneumatico 4.10/3.50-5 Kart	4.10/3.50-5 Kart tyre
026	3111	Camera d'aria 4.10/3.50-5	4.10/3.50-5 Inner tube
027	0134	Semicerchio ruota post.Senza inserti	Rear wheel rim without inserts
028	0159	Cuscinetto 35x17x10	35X17x10 bearing
029	0100	Altoparlante	Loudspeaker
030	T-L000196	Coperchio altoparlante	Loudspeaker cover
031	0246	Supp.Da 6cm in gomma per fascione	6Cm rubber support for protection
032	0245	Piastrina per supp.In gomma	Rubber support fixing bracket
033	MC0-4531	Fascione posteriore	Plastic prot. Band
034	G-STS001802	Braccetto dx ruota	Right steering-wheel arm
035	G-STS001803	Braccetto sx ruota	Left steering-wheel arm
036	T-LS000901	Semicerchio ruota 5p	5P. Wheel rim
038	3154	Pneumatico 4.10/3.50-5	4.10/3.50-5 Tyre
039	3111	Camera d'aria 4.10/3.50-5	4.10/3.50-5 Inner tube
040	0302	Cuscinetto 30x10x9	30X10x9 bearing
041	6405	Snodo sferico d.10 Destroso	D.10 Sicak spherical articulated joint
042	M-CE000998	Cavo alimentazione	Power wiring
043	6824	Supporto volante in plastica	Plastic steering-wheel support
044	M-STS001812	Albero sterzo cabrio	Steering shaft frame
045	0148	Chiavetta mezzaluna 4x18	Small key 4x18
046	EI0-2750	Microswitch	Coin mechanism microswitch
047	GETT	Gettoniera M48	M48 coin mechanism
048	0307	Cassetta gettoni per sport.Gett.M48	Coin bor for M48 coin mechanism door

Rif.	Codice	Descrizione	Description
049	0306	Sportello gettoniera per M48	M48 coin mechanism door
050	0155	Serratura 060	060 Lock
051	T-C000608	Serratura 45050	45050 Lock
052	M-C000923	Fanale anteriore	Headlight
053	M-C001245	Lampada 8 led 24V a vite	24V led light bulb
054	0341A	Portalampada d.50 Inox s/l arancione	Stainl.Steel d.50 Lampholder without orange bulb
055	0523	Lampada led 24V tuttovetro	24V led glass light bulb
056	MB0-5043	Boccola piantone sterzo	Steering wheel column bushing
057	M-C001724	Volante	Steering-wheel for mini go-kart
058	3128	Paradenti	Mouthguard
059	0233	Spia ovale	Oval indicating lamp
060	M-CE000922	Plexiglass fanale post. Cabrio	Cabrio rear plexiglass
061	ST0-4364V	Telaio	Frame
062	0167	Cinture di sicurezza	Safety belts
063	M-C001306	Cerniera chiusura scocca 40x101x1,5	Body locking pivot
064	SS1-4661	Scocca base	Front body
065	SS1-2747	Scocca sedile	Seat body
066	SS0-4662	Scocca pedana	Footboard
067	M-CE001414	Pedaliera a due pedali	Two pedals pedalboard
068	0134	Semicerchio ruota post. senza inserti	Rear wheel rim without inserts
069	6156	Pulsante clacson grande	Horn button
070	6304	Interruttore a chiave big car	Key lock switch
071	M-C001665	Deviatore on_off_on	Toggle switch on_off_on
072	M-C001310	Spia rossa	Red indicating lamp
073	1523	Spia verde controllo batteria	Green battery control indicating lamp
074	1519	Pulsante clacson	Horn push-botton
075	SS1-4563	Scocca completa	Complete body
076	MC0-4530	Fascione anteriore	Plastic prot. Band
077	M-C001262	Cuffia	Plastic protection for
078	MB0-2373	Distanziale interno ruota posteriore	Internal distance piece rear wheel
079	M-LT001693	Perno fissaggio sterzo	Steering shaft fixing stud
080	T-STS001799	Asse sterzo	Steering shaft
081	M-L001854	Staffa albero sterzo	Bracket steering shaft
082	T-T001997	Distanziale mozzo	Hub spacer

2017 - Ed. 1